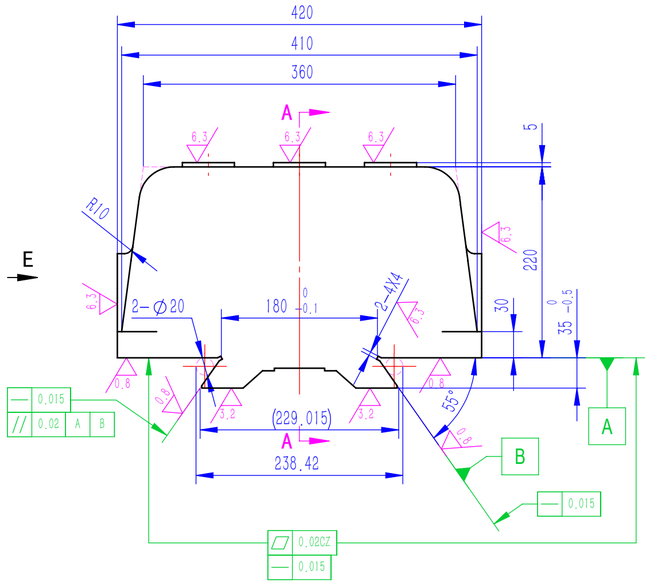

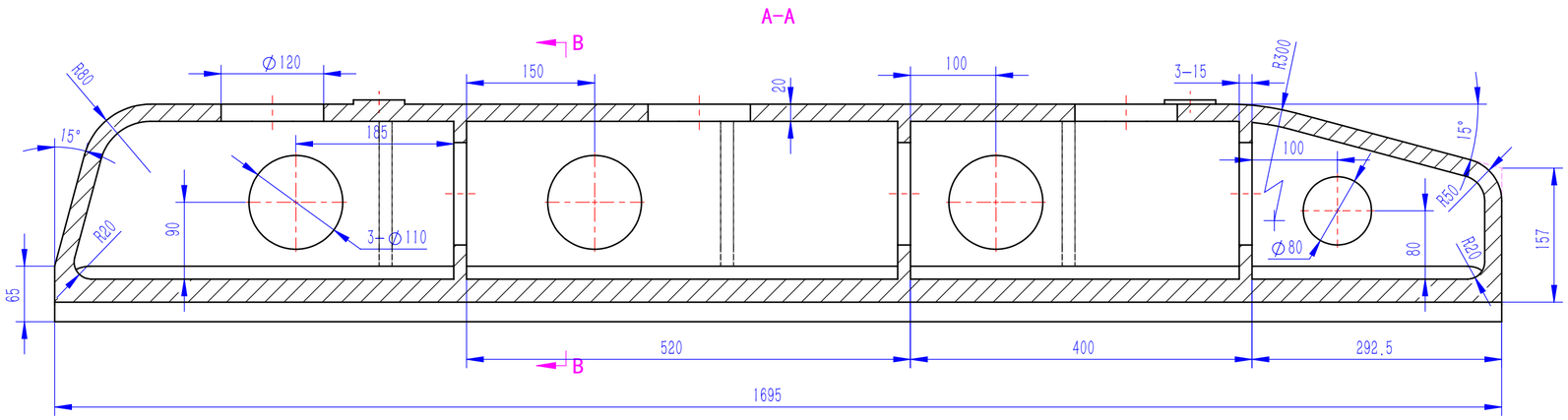

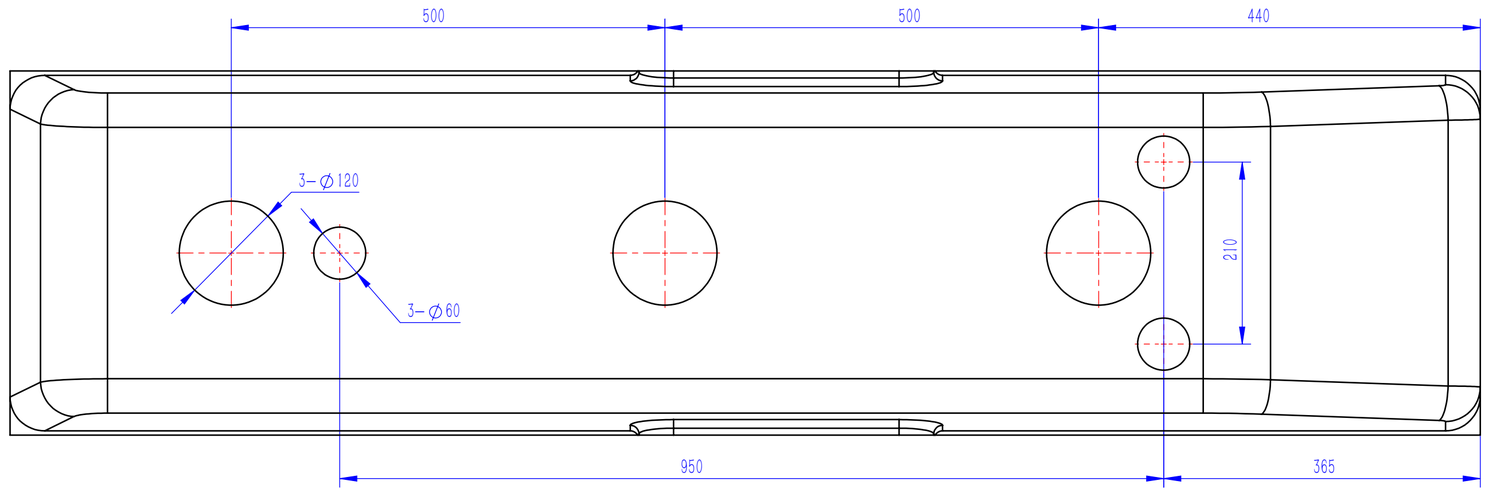

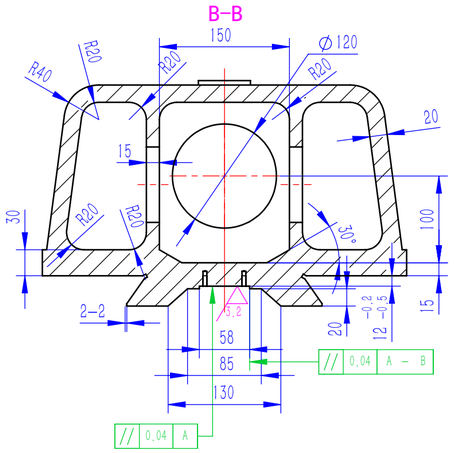

视图 E

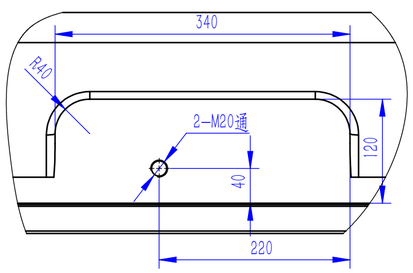

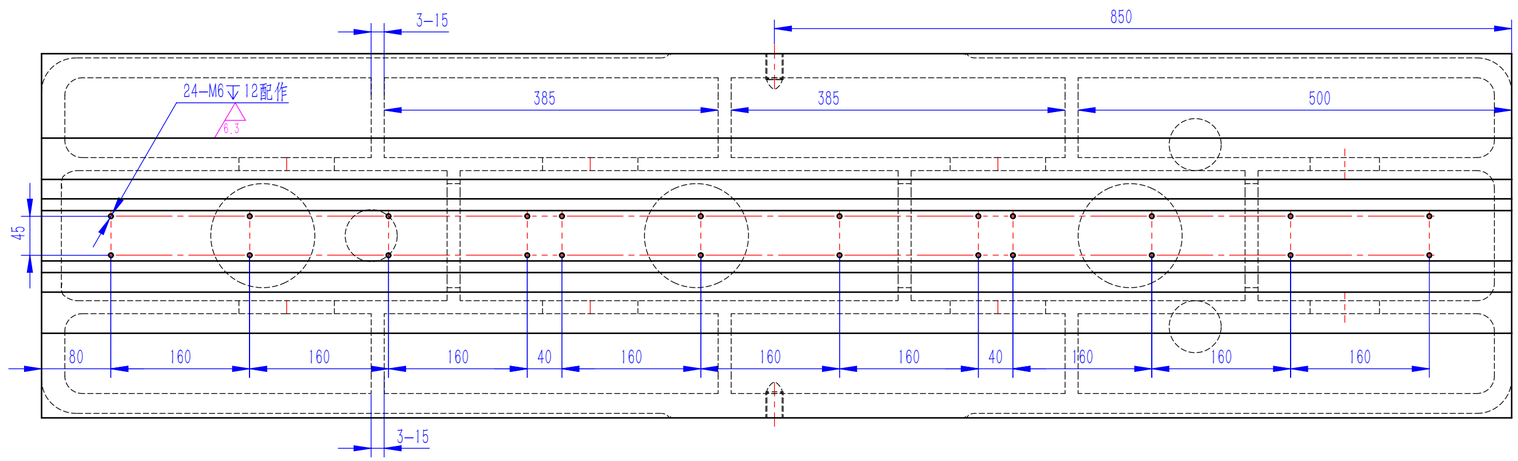

其余

技术要求

1. 铸件表面上不允许有冷隔、裂纹、缩孔和穿透性缺陷及严重的残缺类缺陷（如欠铸、机械损伤等）。
2. 铸件须经时效处理
3. 铸件燕尾导轨面要求无砂眼,气孔,夹渣等缺陷
4. 表面喷红色防锈漆，内腔涂黄色防锈漆。
5. 未注铸造圆角半径R3～R5，未注拔模应小于1°，未注壁厚大于15。
6. 燕尾导轨面与床身配磨，保证平面及斜面的接触面，接触面要求按企标。
7. 精加工前打腻子喷浅色漆

标记	处数	更改文件号	签字	日期	HT250				悬梁
设计			标准化		图样标记	数量	重量	比例	
校对			审定		S	A2	1	441.07	1:5
审核					共 1 张		第 1 张		
工艺			日期						